POZDĹŽNY REZ V OSI N.K.
1:250

KATASTRÁLNE ÚZEMIE: LIETAVSKÁ LÚČKA, PORÚBKA

OKRES: ŽILINA

SKLONOVÉ POMERY

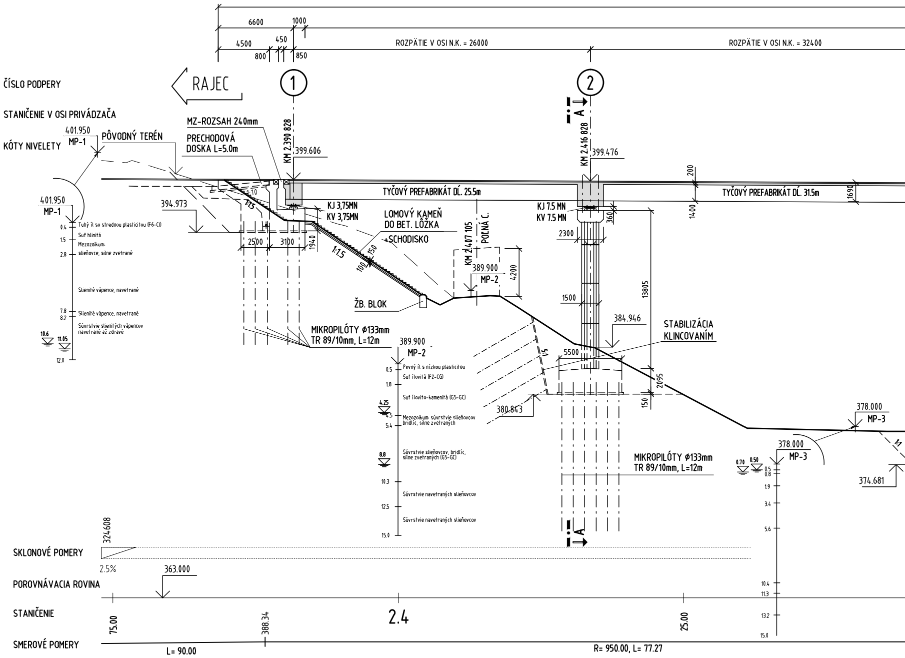
6600
1000
4500
450
800
850
ROZPÄTIE V OSI N.K. = 26000
ROZPÄTIE V OSI N.K. = 32400
ČÍSLO PODPERY
RAJEC
1
2
STANIČENIE V OSI PRIVÁDZAČA
KÓTY NIVELETY
A
MZ-ROZSAH 240mm
PRECHODOVÁ DOSKA L=5.0m
KM 2.390 828
399.606
KM 2.416 828
399.476
401.950
MP-1
PÔVODNÝ TERÉN
TYČOVÝ PREFABRIKÁT DĹ. 25.5m
TYČOVÝ PREFABRIKÁT DĹ. 31.5m
200
1690
1400
394.973
1:10
1:1.5
KJ 3,75MN
KV 3,75MN
KJ 7.5 MN
KV 7.5 MN
360
LOMOVÝ KAMEŇ DO BET. LÔŽKA
+SCHODISKO
KM 2.407 105
POĽNÁ C.
2300
2500
3100
1940
1:1.5
150
100
4200
389.900
MP-2
13805
1500
ŽB. BLOK
384.946
STABILIZÁCIA KLINCOVANÍM
MIKROPILÓTY ϕ133mm
TR 89/10mm, L=12m
1:5
5500
2095
150
380.843
378.000
MP-3
374.681
1:1
MIKROPILÓTY ϕ133mm
TR 89/10mm, L=12m
0.4 Tuhý íl so strednou plasticitou (F6-CI)
1.5 Suť hlinitá
Mezozoikum:
2.8 slieňovce, silne zvetrané
Slienité vápence, navetrané
7.8 Slienité vápence, navetrané
8.2 Súvrstvie slienitých vápencov navetrané až zdravé
10.6
11.05
12.0
0.5 Pevný íl s nízkou plasticitou
Suť ílovitá (F2-CG)
1.8
Suť ílovito-kamenitá (G5-GC)
4.25
4.5 Mezozoikum: súvrstvie slieňovcov bridlíc, silne zvetraných
5.4
8.8
Súvrstvie slieňovcov, bridlíc, silne zvetraných (G5-GC)
10.3
Súvrstvie navetraných slieňovcov
12.5
Súvrstvie navetraných slieňovcov
15.0
0.70
0.50
0.5
0.8
1.9
3.4
5.6
10.4
11.3
13.2
15.0
SKLONOVÉ POMERY
324608
2.5%
POROVNÁVACIA ROVINA
363.000
STANIČENIE
75.00
388.34
2.4
25.00
SMEROVÉ POMERY
L= 90.00
R= 950.00, L= 77.27

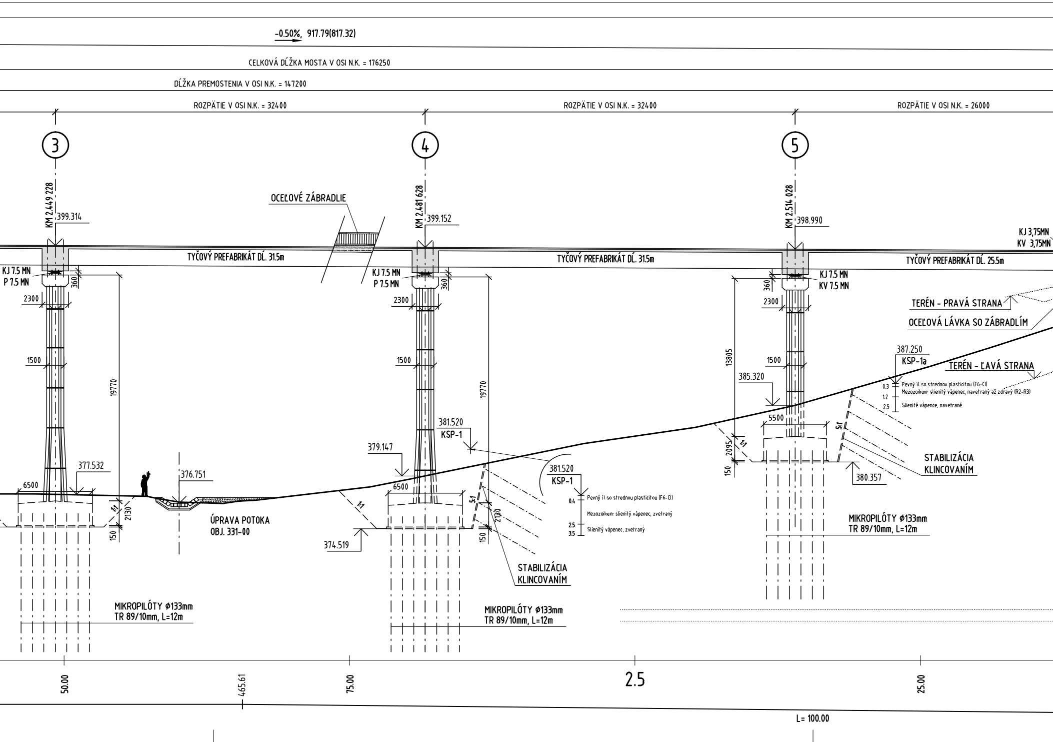
-0.50%, 917.79(817.32)
CELKOVÁ DĹŽKA MOSTA V OSI N.K. = 176250
DĹŽKA PREMOSTENIA V OSI N.K. = 147200
ROZPÄTIE V OSI N.K. = 32400
ROZPÄTIE V OSI N.K. = 32400
ROZPÄTIE V OSI N.K. = 26000
3
4
5
KM 2.449 228
399.314
KM 2.481 628
399.152
KM 2.514 028
398.990
OCEĽOVÉ ZÁBRADLIE
KJ 3,75MN
KV 3,75MN
TYČOVÝ PREFABRIKÁT DĹ. 31.5m
TYČOVÝ PREFABRIKÁT DĹ. 31.5m
TYČOVÝ PREFABRIKÁT DĹ. 25.5m
KJ 7.5 MN
P 7.5 MN
KJ 7.5 MN
P 7.5 MN
KJ 7.5 MN
KV 7.5 MN
360
360
360
2300
2300
2300
1500
1500
1500
19770
19770
13805
TERÉN - PRAVÁ STRANA
OCEĽOVÁ LÁVKA SO ZÁBRADLÍM
387.250
KSP-1a
TERÉN - ĽAVÁ STRANA
0.3 Pevný íl so strednou plasticitou (F6-CI)
Mezozoikum: slienitý vápenec, navetraný až zdravý (R2-R3)
1.2
2.5 Slienité vápence, navetrané
385.320
381.520
KSP-1
379.147
5500
1:1
2095
150
5:1
STABILIZÁCIA KLINCOVANÍM
380.357
377.532
6500
376.751
1:1
2130
150
ÚPRAVA POTOKA
OBJ. 331-00
6500
1:1
5:1
2130
150
374.519
381.520
KSP-1
Pevný íl so strednou plasticitou (F6-CI)
0.4
Mezozoikum: slienitý vápenec, zvetraný
2.5 Slienitý vápenec, zvetraný
3.5
STABILIZÁCIA KLINCOVANÍM
MIKROPILÓTY Ø133mm
TR 89/10mm, L=12m
MIKROPILÓTY Ø133mm
TR 89/10mm, L=12m
MIKROPILÓTY Ø133mm
TR 89/10mm, L=12m
50.00
465.61
75.00
2.5
25.00
L= 100.00

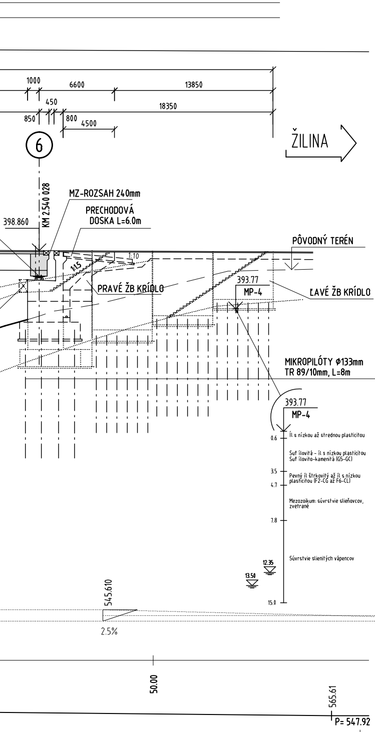
1000
6600
13850
450
18350
850
800
4500
6
ŽILINA
398.860
KM 2.540 028
MZ-ROZSAH 240mm
PRECHODOVÁ DOSKA L=6.0m
PÔVODNÝ TERÉN
1:10
1:1,5
PRAVÉ ŽB KRÍDLO
393.77
MP-4
ĽAVÉ ŽB KRÍDLO
MIKROPILÓTY Ø133mm TR 89/10mm, L=8m
393.77
MP-4
0.6
Íl s nízkou až strednou plasticitou
Suť ílovitá - íl s nízkou plasticitou
Suť ílovito-kamenitá (G5-GC)
3.5
Pevný íl štrkovitý až íl s nízkou plasticitou (F2-CG až F6-CL)
4.7
Mezozoikum: súvrstvie slieňovcov, zvetrané
7.8
Súvrstvie slienitých vápencov
12.35
13.50
15.0
545.610
2.5%
585.610
2.5%
50.00
565.61
P= 547.92

PRIEČNY REZ A-A

1:100

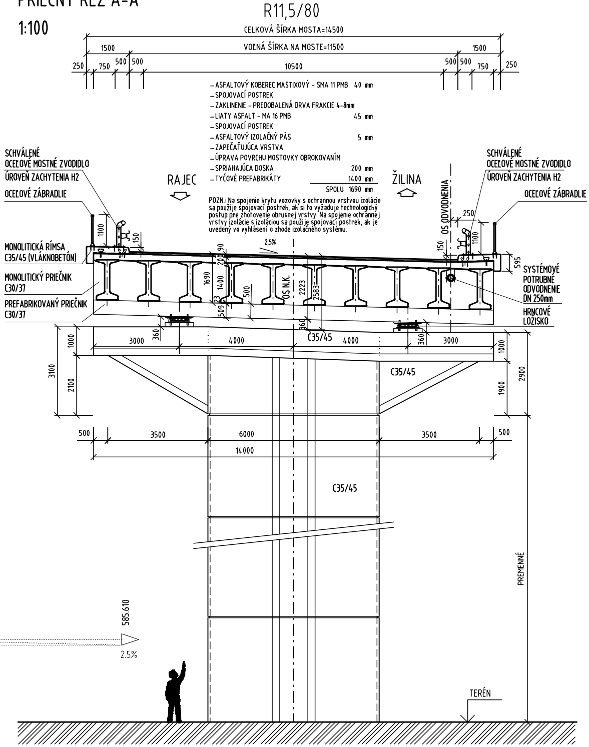
R11,5/80
CELKOVÁ ŠÍRKA MOSTA=14500
VOĽNÁ ŠÍRKA NA MOSTE=11500
1500
1500
250
750
500
500
10500
500
500
750
250
RAJEC
ŽILINA
SCHVÁLENÉ OCEĽOVÉ MOSTNÉ ZVODIDLO ÚROVEŇ ZACHYTENIA H2
OCEĽOVÉ ZÁBRADLIE
MONOLITICKÁ RÍMSA C35/45 (VLÁKNOBETÓN)
MONOLITICKÝ PRIEČNIK C30/37
PREFABRIKOVANÝ PRIEČNIK C30/37
1100
150
2,5%
90
200
1690
1400
23
509
500
OS N.K.
2223
2583
360
OS ODVODNENIA
250
1100
150
595
SYSTÉMOVÉ POTRUBNÉ ODVODNENIE DN 250mm
HRNCOVÉ LOŽISKO
SCHVÁLENÉ OCEĽOVÉ MOSTNÉ ZVODIDLO ÚROVEŇ ZACHYTENIA H2
OCEĽOVÉ ZÁBRADLIE
1000
3000
360
4000
C35/45
4000
360
3000
1000
3100
2100
C35/45
1900
2900
500
3500
6000
3500
500
14000
C35/45
PREMENNÉ
TERÉN

- ASFALTOVÝ KOBEREC MASTIXOVÝ - SMA 11 PMB 40 mm
- SPOJOVACÍ POSTREK
- ZAKLINENIE - PREDOBALENÁ DRVA FRAKCIE 4-8mm
- LIATY ASFALT - MA 16 PMB 45 mm
- SPOJOVACÍ POSTREK
- ASFALTOVÝ IZOLAČNÝ PÁS 5 mm
- ZAPEČAŤUJÚCA VRSTVA
- ÚPRAVA POVRCHU MOSTOVKY OBROKOVANÍM
- SPRIAHAJÚCA DOSKA 200 mm
- TYČOVÉ PREFABRIKÁTY 1400 mm

SPOLU 1690 mm

POZN.: Na spojenie krytu vozovky s ochrannou vrstvou izolácie sa použije spojovací postrek, ak si to vyžaduje technologický postup pre zhotovenie obrusnej vrstvy. Na spojenie ochrannej vrstvy izolácie s izoláciou sa použije spojovací postrek, ak je uvedený vo vyhlásení o zhode izolačného systému.

POPIS GEOLOGICKÝCH SOND

MP-1

KVARTÉR

0-0.4 m	ÍL SO STREDNOU PLASTICITOU
0.4-1.5 m	ŠTRK S PRÍMESOU JEMNOZRNNEJ ZEMINY G3, GF

MEZOZOIKUM

1.5-2.8 m	SLIEŇOVCE, SLIENITÉ BRIDLICE, SILNE ZVETRANÉ
2.8-7.8 m	SÚVRSTVIE SLIENITÝCH VÁPENCOV S POLOHAMI SLIEŇOVCOV NAVETRANÉ
7.8-8.2 m	SÚVRSTVIE SLIENITÉ VÁPENCE DOSKOVITÉ, NAVETRANÉ, PEVNÉ
8.2-12.0 m	SÚVRSTVIE SLIENITÝCH VÁPENCOV S DOSKOVITOU VRSTEVNATOSŤOU NAVETRANÝCH AŽ ZDRAVÝCH

MP-2

KVARTÉR

0-0.5 m	ÍL SO NÍZKOU PLASTICITOU
0.5-1.8 m	SUŤ ÍLOVITO-KAMENITÁ S ÍLOVOU VÝPLŇOU VYSOKEJ PLASTICITY F2, CG
1.8-4.5 m	SUŤ ÍLOVITO-KAMENITÁ S ÍLOVOU VÝPLŇOU STREDNEJ PLASTICITY F2, CG

MEZOZOIKUM

4.5-5.4 m	SÚVRSTVIE SLIEŇOVCOV, BRIDLÍC SILNE ZVETRANÝCH
5.4-10.3 m	SÚVRSTVIE SLIEŇOVCOV ZVETRANÉ S POLOHAMI DOSKOVÝCH SLIENITÝCH VÁPENCOV
10.3-12.5 m	SÚVRSTVIE SLIEŇOVCOV A BRIDLÍC NAVETRANÉ S VYŠŠÍM PODIELOM DOSKOVÝCH SLIENITÝCH VÁPENCOV
12.5-15.0 m	SÚVRSTVIE SLIEŇOVCOV A VÁPENCOV ROZVOLNENÝCH CHARAKTERU KAMENNEJ SUTE

MP-3

KVARTÉR

0-0.5 m	ÍL TMAVOHNEDÝ NÁPLAVOVÝ, TUHÝ
0.5-0.8 m	ÍL S NÍZKOU PLASTICITOU, TUHÝ
0.8-1.9 m	ŠTRK S PRÍMESOV JEMNOZRNNEJ ZEMINY G3, GF

MEZOZOIKUM

1.9-3.4 m	SÚVRSTVIE SLIEŇOVCOV, BRIDLÍC ROZLOŽENÉ
3.4-10.4 m	SÚVRSTVIE TENKODOSKOVÝCH SLIENITÝCH VÁPENCOV S POLOHAMI BRIDLÍC, ZVETRANÝCH AŽ SILNE ZVETRANÝCH
10.4-11.3 m	SLIENITÉ BRIDLICE ZVETRANÉ, TEKTONICKY PORUŠENÉ
11.3-13.3 m	SLIENITÉ VÁPENCE NAVETRANÉ AŽ ZVETRANÉ
13.3-15.0 m	SÚVRSTVIE S PREVAHOU SLIENITÝCH VÁPENCOV TENKODOSKOVÝCH

MP-4

KVARTÉR

0-0.6 m	ÍL S NÍZKOU AŽ STREDNOU PLASTICITOU
0.6-3.5 m	SUŤ ÍLOVITÁ S ÍLOM S NÍZKOU PLASTICITOU, MÄKKÝ
3.5-4.7 m	ÍL ŠTRKOVITÝ AŽ ÍL S NÍZKOU PLASTICITOU F2, CG AŽ F6, CL

MEZOZOIKUM

4.7-7.8 m	SÚVRSTVIE SLIEŇOVCOV, SLIENITÝCH VÁPENCOV S OPOLOHAMI BRIDLÍC, ZVETRANÉ
7.8-15.0 m	SÚVRSTVIE DOSKOVÝCH AŽ TENKODOSKOVÝCH SLIENITÝCH VÁPENCOV NAVETRANÝCH AŽ ZDRAVÝCH

KSP-1

KVARTÉR

0-0.4 m	ÍL SO STREDNOU PLASTICITOU F6, CI

MEZOZOIKUM

0.4-2.5 m	SLIENITÝ VÁPENEC ZVETRANÝ, TENKODOSKOVÝ AŽ DOSKOVÝ
2.5-3.5m	SLIENITÝ VÁPENEC TENKODOSKOVÝ AŽ HRUBOLAMINOVANÝ

KSP-1a

KVARTÉR

0-0.3 m	ÍL SO STREDNOU PLASTICITOU F6, CI, PEVNÝ

MEZOZOIKUM

0.3-1.2 m	SLIENITÝ VÁPENEC NAVETRANÝ AŽ ZDRAVÝ
1.2-2.5m	SLIENITÝ VÁPENEC LAVICOVITÝ, NAVETRANÝ

OBJEDNÁVATEĽ

NÁRODNÁ DIAĽNIČNÁ SPOLOČNOSŤ

DOKUMENTÁCIA NA REALIZÁCIU STAVBY

201-00

ZÁKAZKA **DIAĽNIČNÝ PRIVÁDZAČ LIETAVSKÁ LÚČKA – ŽILINA** I. ETAPA km 0,0 – 3,8			GEOCONSULT
ČASŤ STAVBY **201-00 MOST NAD ÚDOLÍM V KM 2,450**			MILETIČOVA 21, P.O. BOX 34 820 05 BRATISLAVA 25 TEL. : 02/5057 4703, FAX. : 02/5057 4798
PRÍLOHA PREHĽADNÝ VÝKRES - POZDĹŽNY A PRIEČNY REZ			STUPEŇ DRS
			ČÍSLO ZÁKAZKY 1347/1230
OBJEDNÁVATEĽ NÁRODNÁ DIAĽNIČNÁ SPOLOČNOSŤ, a.s.			OKRES ŽILINA
HLAVNÝ INŽ. PROJ. Ing. Ondrej KUPČO	TECH. KONTROLA Ing. Dušan Ďuriš, PhD.	SÚRADNICOVÝ SYSTÉM JTSK	KATASTRÁLNE ÚZEMIE: LIETAVSKÁ LÚČKA, PORÚBKA
ZODP. PROJ. Ing. Ján SEDLÁK	VYPRACOVAL Ing. Ján SEDLÁK	VÝŠKOVÝ SYSTÉM Bpv	ČÍSLO PRÍLOHY 2.2
DÁTUM 05.2015	FORMÁT 7x A4	MIERKA 1:250, 1:100	SÚPRAVA